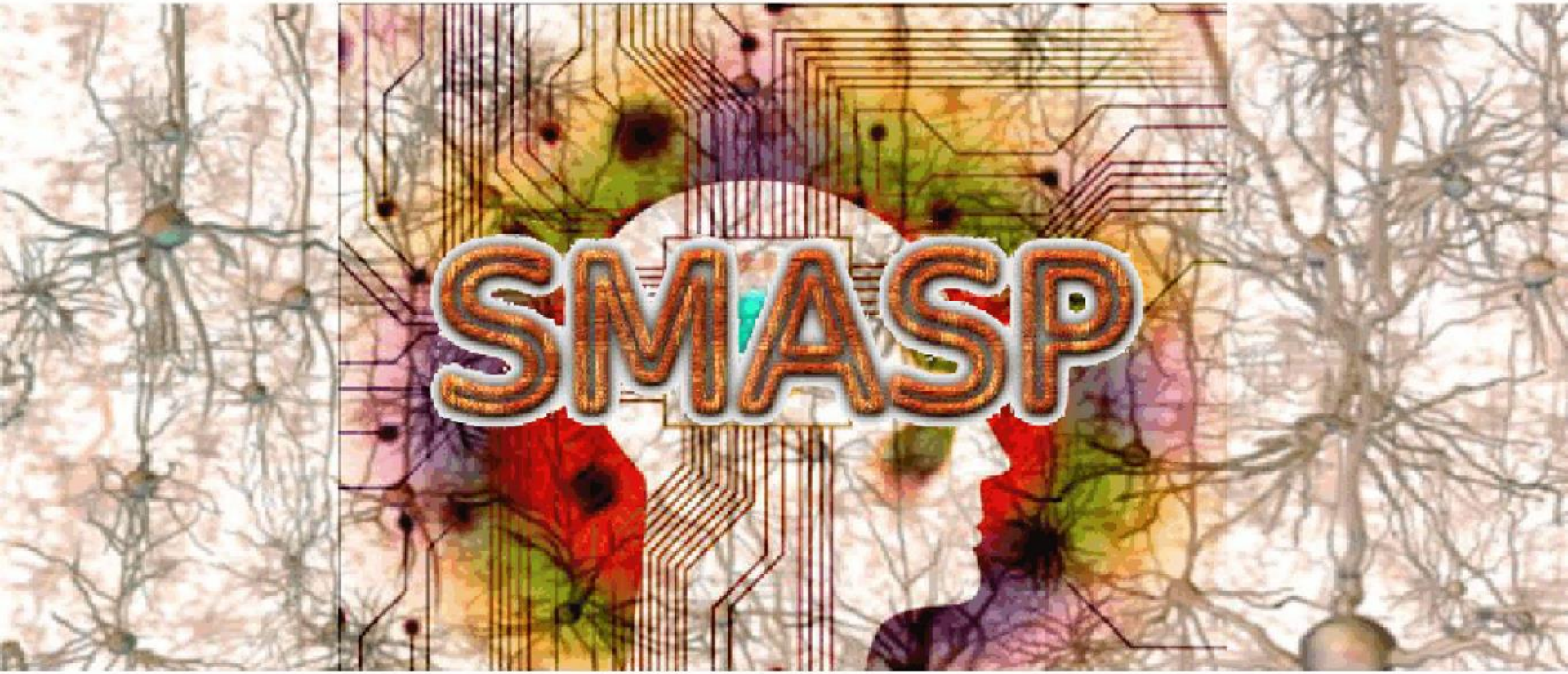

SMASP REDES PROFESIONALES

Contacto: ajarenillasp@smasp.org

Web:www.smasp.org

SMASP

DESARROLLO DE PROYECTOS Y PRODUCTOS DE VALOR AÑADIDO EN LOS SECTORES :

Salud, Energía, Innovacion, Accesibilidad

A través de la metodología innovadora WMI.©

W-Workforce Agile. Creación de un equipo especifico para tu proyecto. ⇒ Proyectos con gran calidad.

•**M**- Management Near. Un director de proyecto cercano a ti. ⇒ Proyectos que mantienen tus valores, tu filosofía

•**I**- Investment. Invertimos en tu proyecto. ⇒ Sin costes de desarrollo. Cuando el proyecto te genere beneficios, participaremos de los royalties.

Por lo que podemos ofrecer

Proyectos sin costes de desarrollo.
Aseguramos un proyecto de calidad y que mantiene tus valores.

SMASP

SMASP REDES PROFESIONALES

«El talento gana partidos, pero el trabajo en equipo y la inteligencia gana campeonatos»

Michael Jordan.

SMASP es una red colaborativa de profesionales y empresas para el Desarrollo de proyectos y productos de alta calidad y de gran valor añadido, con el fin de mejorar el mundo.

El funcionamiento de SMASP se basa en los siguientes pilares:

- ESTRUCTURA ORIENTADA AL PROYECTO.
- FUERZA LABORAL ÁGIL
- DIRECCIÓN PRÓXIMA
- INVERSION EN EL PROYECTO

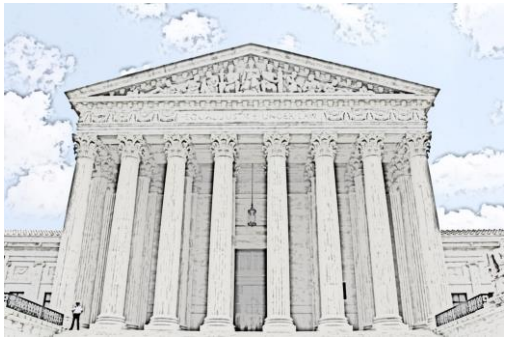

SMASP

SMASP REDES PROFESIONALES

EMPRESA

ORGANIZACION ORIENTADA AL PROYECTO

- Estructura según ISO 21500
- El trabajo bien hecho. Respaldado por la calidad del equipo de desarrollo y por expertos externos.

EQUITY (W2W)

INVERTIMOS EN TU PROYECTO

- Empresa. Mínimos costs de Desarrollo para tu Proyecto.
- Persona. Participa de los beneficios que genera tu trabajo.

SMASP

LA CONEXION ENTRE LA EMPRESA Y LA PERSONA QUE MEJORA EL MUNDO

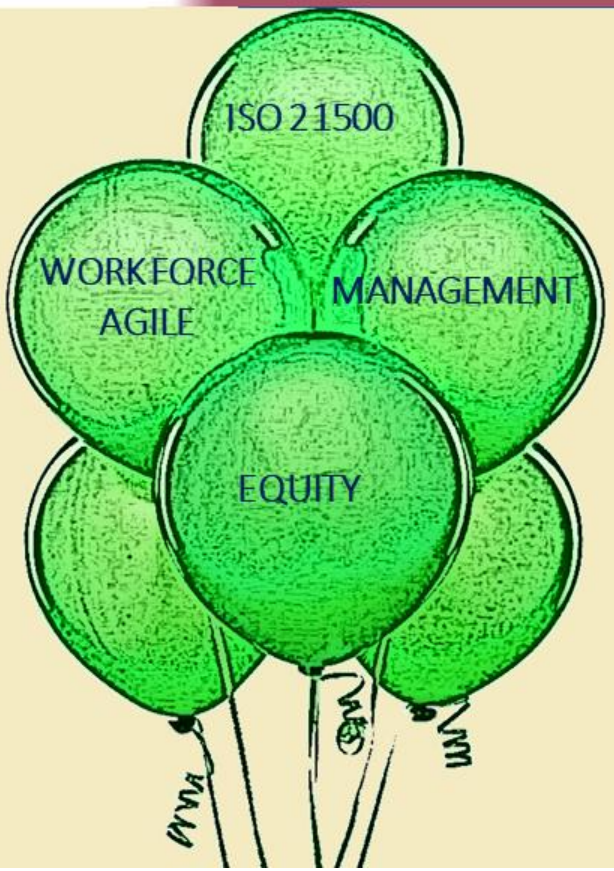

WORKFORCE AGILE

EL MEJOR EQUIPO DE DESARROLLO PARA TU PROYECTO

- Empresa. En cualquier parte del mundo, encontramos el mejor equipo para tu Proyecto.
- Persona. La oportunidad única para tu Desarrollo.

MANAGEMENT

UN LIDER CARCA DE TI, QUE LLEVA TU PROYECTO HACIA EL EXITO.

- Empresa. Tu punto de contacto. Su objetivo, Tu exito.
- Persona. Saca lo mejor de ti.

SMASP

SMASP REDES PROFESIONALES

SMASP REDES PROFESIONALES

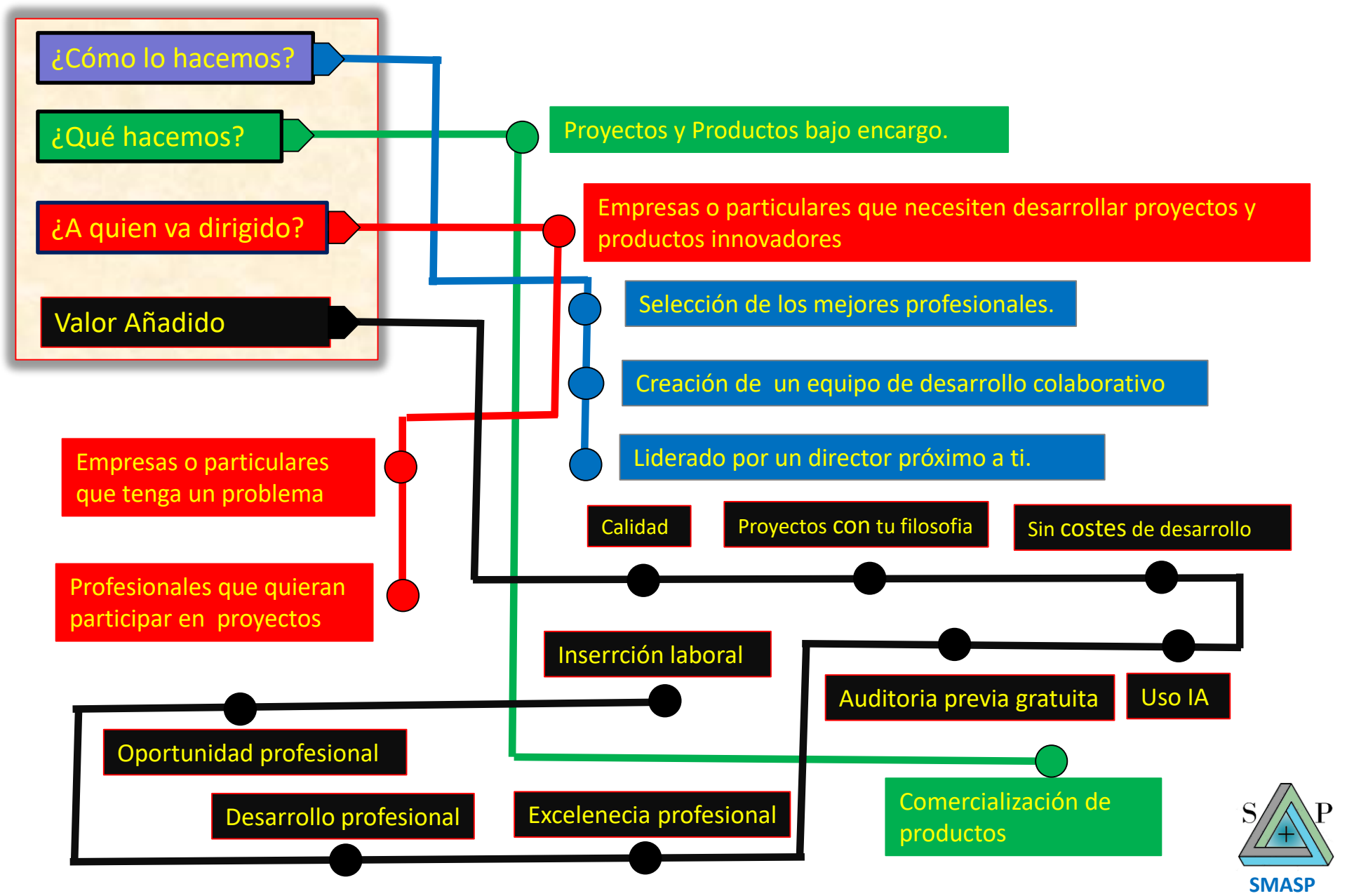

MISION

ser referencia en la satisfacción del cliente y en la inclusión laboral. Desarrollo de proyectos y productos innovadores con los mejores equipos de trabajo, actuando como inversores.

VISION

Lograr un mundo de calidad.

OBJETO SOCIAL

Que todas las personas tengan una oportunidad de desarrollo pleno.

PROPOSITO DE TRANSFORMACION MASIVA

Ser modelo empresarial en la excelencia de la satisfacción al cliente y en el desarrollo de las personas.

SECTOR SANITARIO

Dispositivo de asistencia en operaciones laparoscópicas.

CLIENTE: Universidad de Málaga

CONCEPTO: Diseño, desarrollo y construcción de robot para el accionamiento de cámara e iluminación controlado por la voz.

Diseño mecánico y suministro de un robot para asistencia para operaciones laparoscópicas.

Diseño ergonómico, mecánica de precisión y control por voz son las principales disciplinas implicadas en el desarrollo.
Actualmente en funcionamiento.

El manejo del robot se realiza a través de lenguaje natural.
Desarrollo conjunto con la Universidad de Málaga

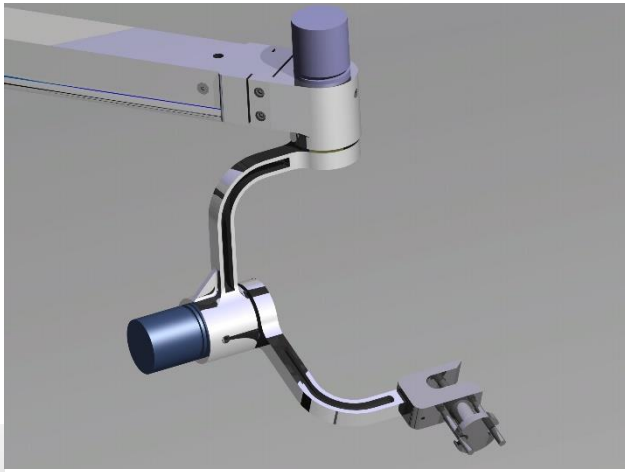

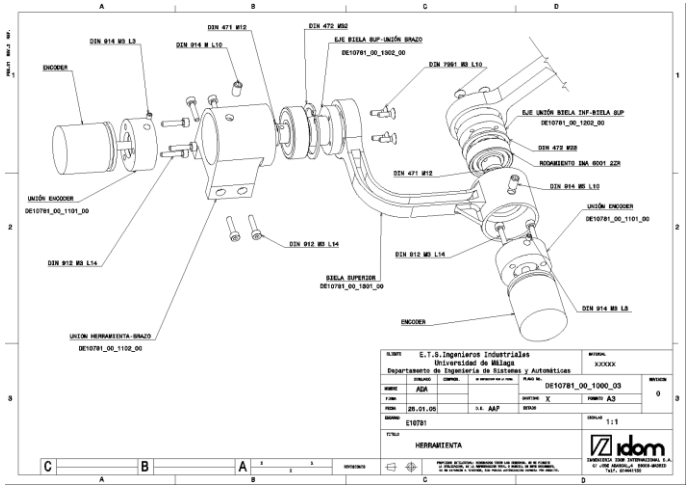

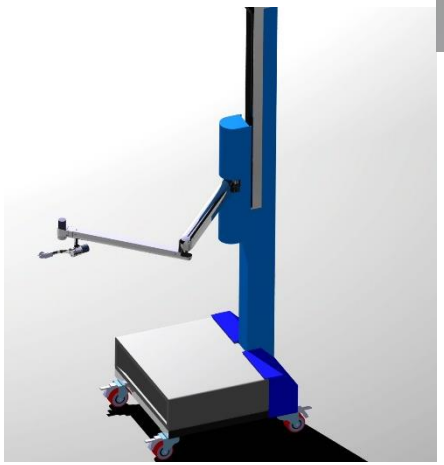

SMASP

Robots para la asistencia en técnicas NOTES/SILS

CLIENTE: Universidad de Málaga. DPI2010-21126-C03-01

CONCEPTO: Diseño, desarrollo y construcción de robot de accionamiento magnético para el control de cámara e iluminación.

Desarrollo de mini robots para dar soporte desde el interior en operaciones laparoscópicas para el H. de Málaga.

Mini robots autónomos que permiten el control de cámara e iluminación intra-abdominal durante operaciones laparoscópicas.

El manejo de los mini robots se realiza desde el exterior por pequeños campos magnéticos.

Desarrollo conjunto con la Universidad de Málaga

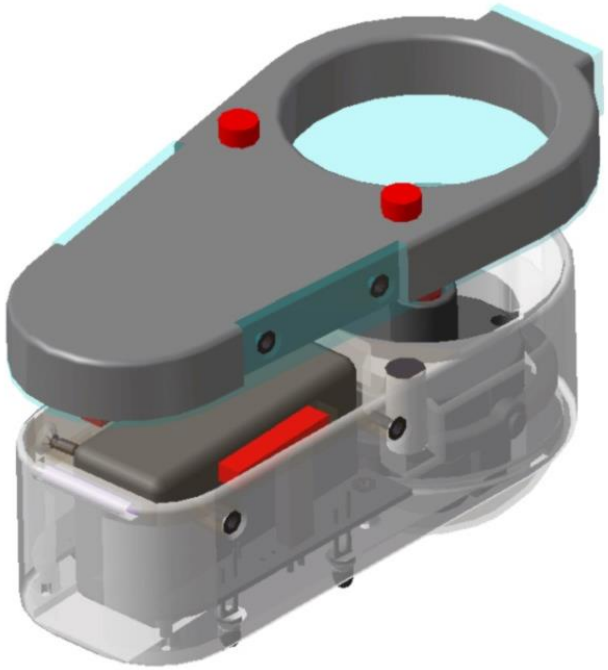

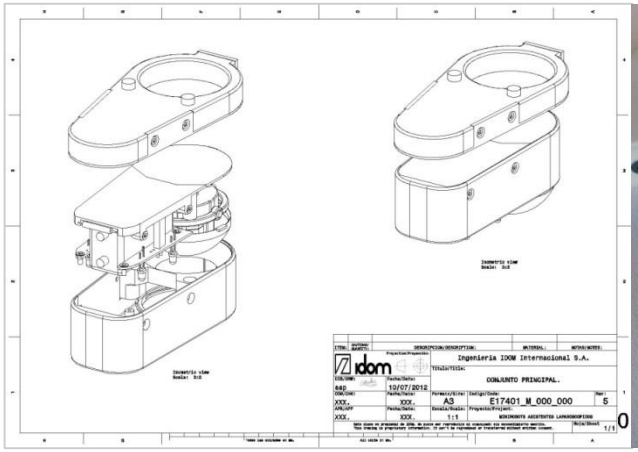

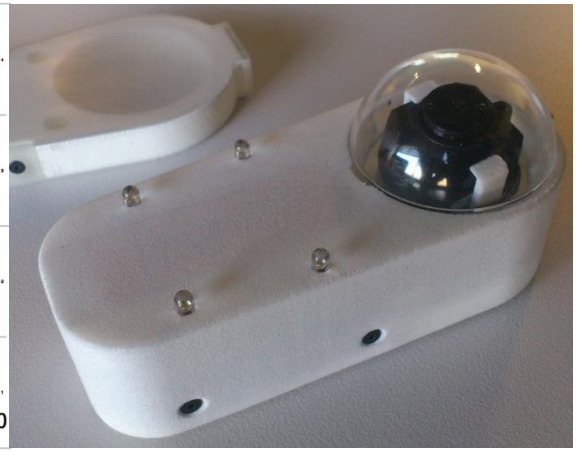

SMASP

Dispositivo medico para la realización de sutura automática.

CLIENTE: Hospital la Paz
CONCEPTO: Diseño, desarrollo y construcción de un dispositivo medico para la realización de suturas automáticas.

Colaboración con los cirujanos del Hospital la Paz para el desarrollo del dispositivo. Validación de funcionamiento en el animalario del Hospital.

Con el dispositivo se logra, una vez finalizada la ciru
suturas de una forma mas rápida y sin errores.

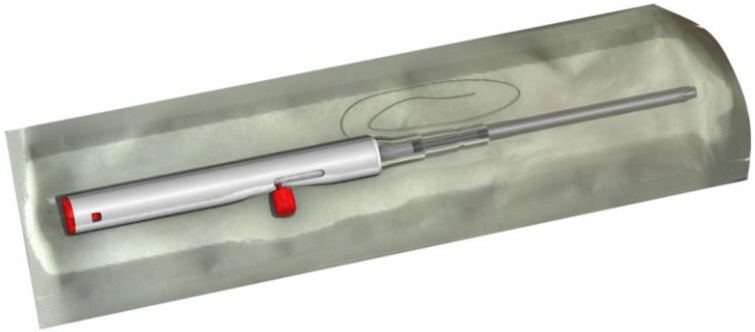

Desarrollo conjunto con El Hospital la Paz

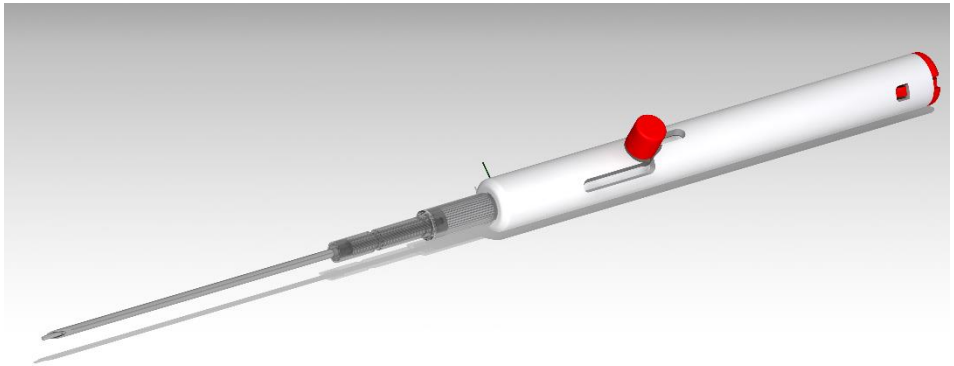

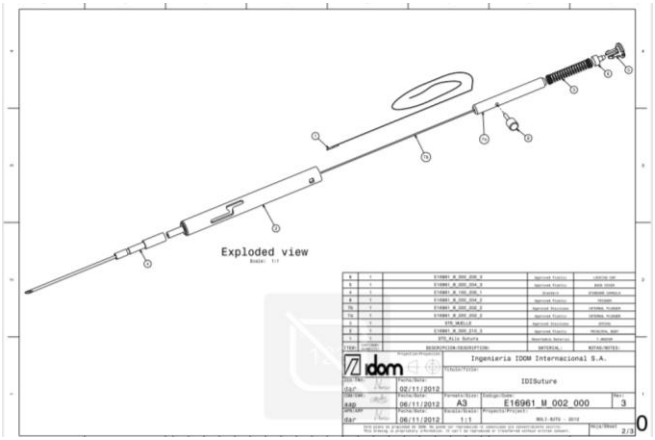

SMASP

Dispositivo medico para la recogida de especímenes quirúrgicos.

CLIENTE: Hospital la Paz
CONCEPTO: Diseño, desarrollo y prototipado de un dispositivo medico para la recogida de especímenes quirúrgicos, aplicación especifica para laparoscopia.

En cirugía laparoscópica, en ocasiones, una vez realizada una escisión el problema surge en la extracción de la pieza a través de una incisión reducida.
Este dispositivo facilita la extracción de la pieza, mediante su compresión.

Desarrollo conjunto con El Hospital la Paz

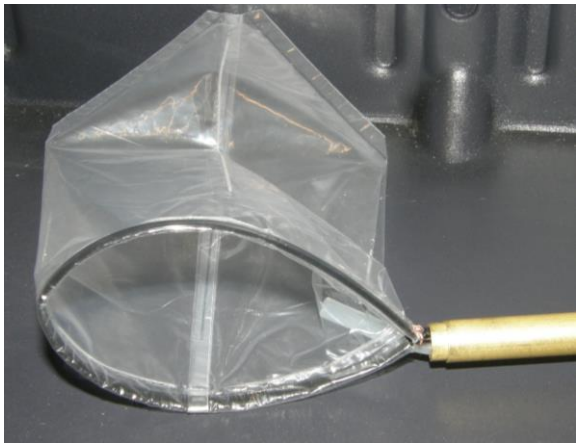

SMASP

Representación de productos quirúrgicos.

CLIENTE: Cardinal International.
CONCEPTO: Representación para Europa y América de material quirúrgico de Cardinal International.

Cardinal International es una empresa de fabricación pakistaní, situada en la zona de Sialkot.
Fabricación de productos estándares y de producto bajo demanda.
Sus productos se caracterizan por la alta calidad, cumpliendo las regulaciones internacionales, la variedad de productos y un precio ajustado.-

SMASP

Navegación curva intracorpóreo mediante técnica estereotáxica.

CLIENTE: CDTI IDC-20101020

CONCEPTO: Diseño y desarrollo de un sistema de guiado no lineal controlado mediante técnicas estereotáxicas.

Colaboración con los cirujanos del Hospital la Paz y con la Universidad Carlos III para el desarrollo del sistema.
El proyecto se realizó en dos fases:

- Fase I. Desarrollo del algoritmo de control lineal dinámico
- Fase II. Implementación para el movimiento no lineal.

El objetivo del desarrollo es el de evitar cirugías mayores, cuando es posible con menores.

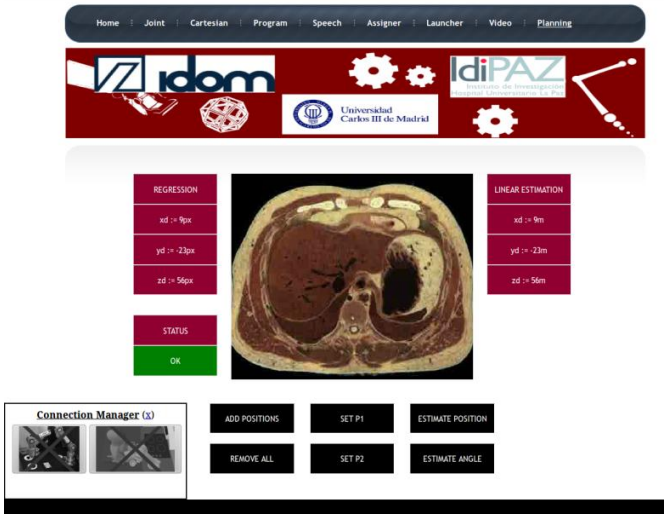

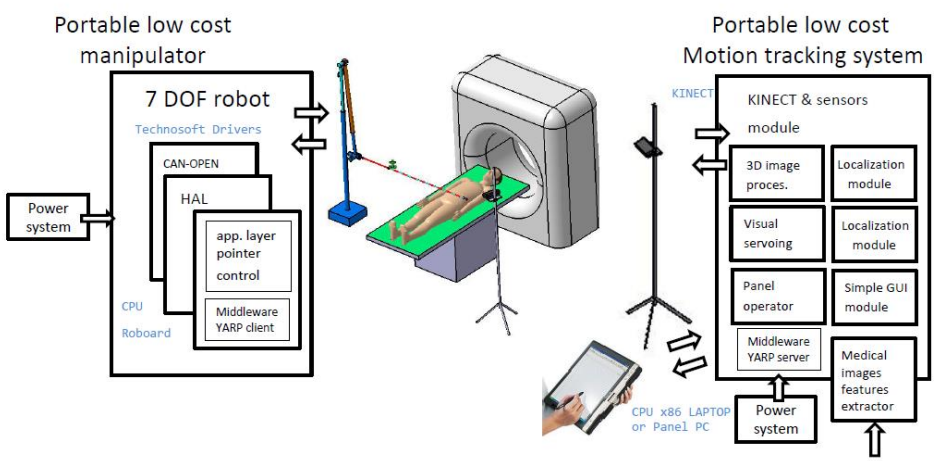

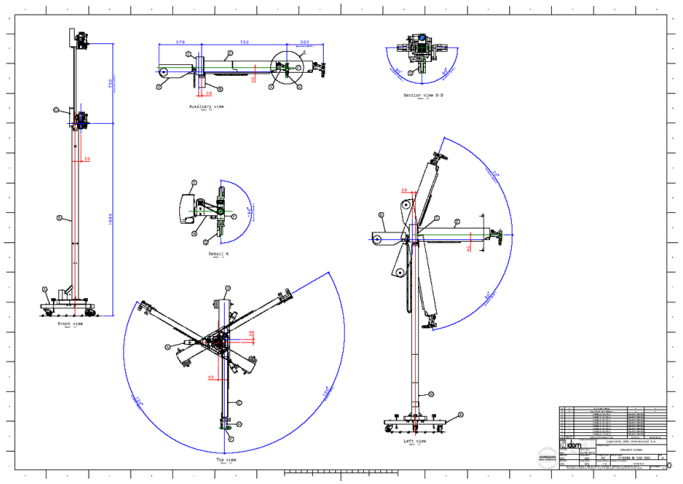

SMASP

Triage automático realizado por reconocimiento facial.

CLIENTE: -
CONCEPTO: Diseño y desarrollo de un sistema de Triage, usando el reconocimiento facial y técnicas no invasivas.

El Triage es un protocolo que se usa en los centros de Salud para priorizar a los pacientes, en función de su criticidad.
Actualmente, se realiza a través de un interlocución y por la medición de una serie de pruebas.
Medicos del Hospital de la Paz, confirman que es posible detectar enfermedades y el estado de salud de un paciente a partir de una serie de estados faciales (sudoración, pupilas, coloración,..).

La inteligencia artificial, a través del reconocimiento facial, es capaz de identificar estos estados. La mayoría de las pruebas que se realizan en un Triage no son invasivas y pueden ser realizadas, situando la mano en un sensor especifico.
En este contexto, SMASP considera que es posible este desarrollo. Se pretende conseguir una mayor agilidad en el proceso y por tanto reducir el tiempo de espera.
El desarrollo está pendiente de conseguir financiación para su desarrollo.
Colaboración con Hospitales y con centros especializados en inteligencia artificial.

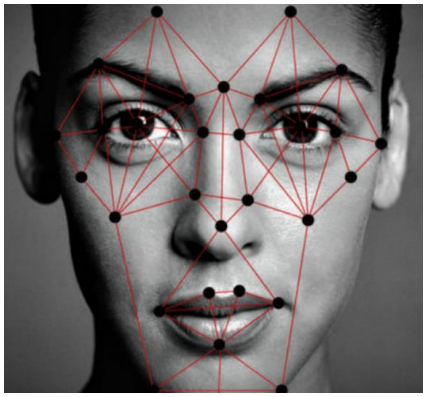

SMASP